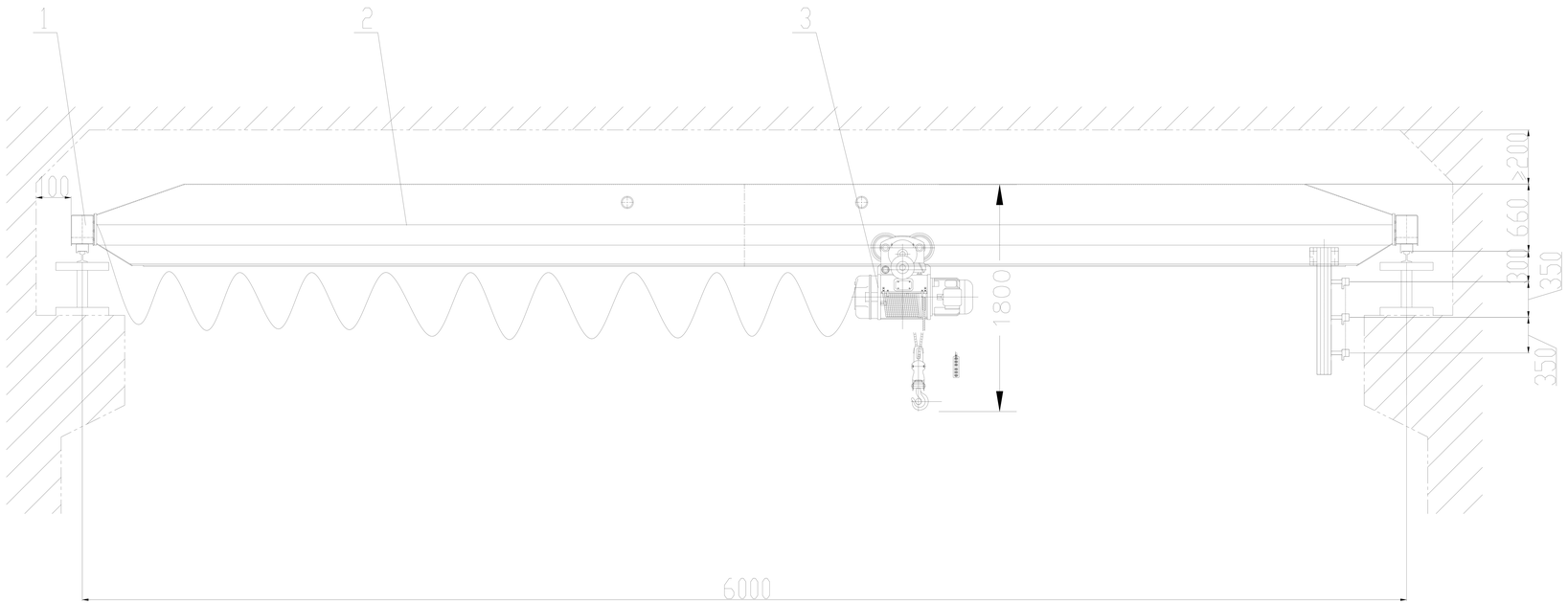

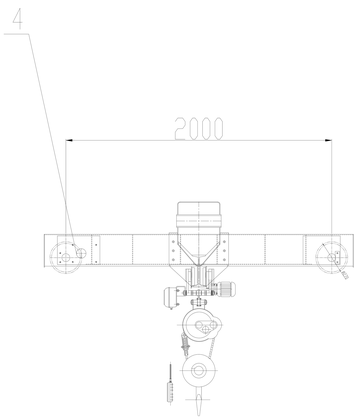

技术要求

1. 制造、安装、使用等均应符合JB/T1306-94。
2. 厂房均应比起重机最高点尺寸≥200mm。

序号	代号	名称	数量	材料	单重	总重	
4		大车运行机构	2	部件			
3		电动葫芦及抓斗	1	部件			
2		主梁	1	部件			
1		端梁	2	部件			

标记	处数	分区	更改文件号	签名	年月日
设计			标准化		
制图					
审核					
工艺			批准		

LD型电动单梁起重机
5t-6m
总图

LDZ2t-13m-000

阶段标记	重量	比例
B	3500	1:10

共 张 第 张